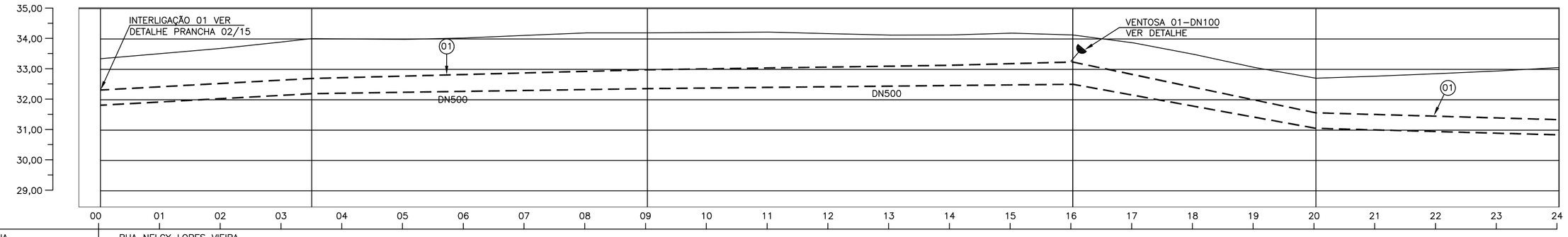

NOME DA RUA		RUA NELCY LOPES VIEIRA																									
ESTACA		00																									
EXTENSÃO PARCIAL		20,00	20,00	20,00	9,52	10,48	20,00	20,00	20,00	20,00	20,00	20,00	20,00	20,00	20,00	20,00	20,00	20,00	20,00	20,00	20,00	20,00	20,00	20,00	20,00	20,00	20,00
EXTENSÃO ACUMULADA		69,52				180,00						320,00							400,00					480,00			
COTAS	TERRENO (M)	33,35				34,01						34,20							34,13					32,71			33,06
	G.I TUBO (M)	31,82				32,20						32,37							32,51					31,06			30,84
DECLIVIDADE		0,55%				0,15%						0,10%							–1,81%					–0,28%			
MATERIAL / DIÂMETRO		FERRO FUNDIDO JUNTA ELÁSTICA DN500																									

PERFIL 1–13

ESCALA: H=1/1000 – V=1/100

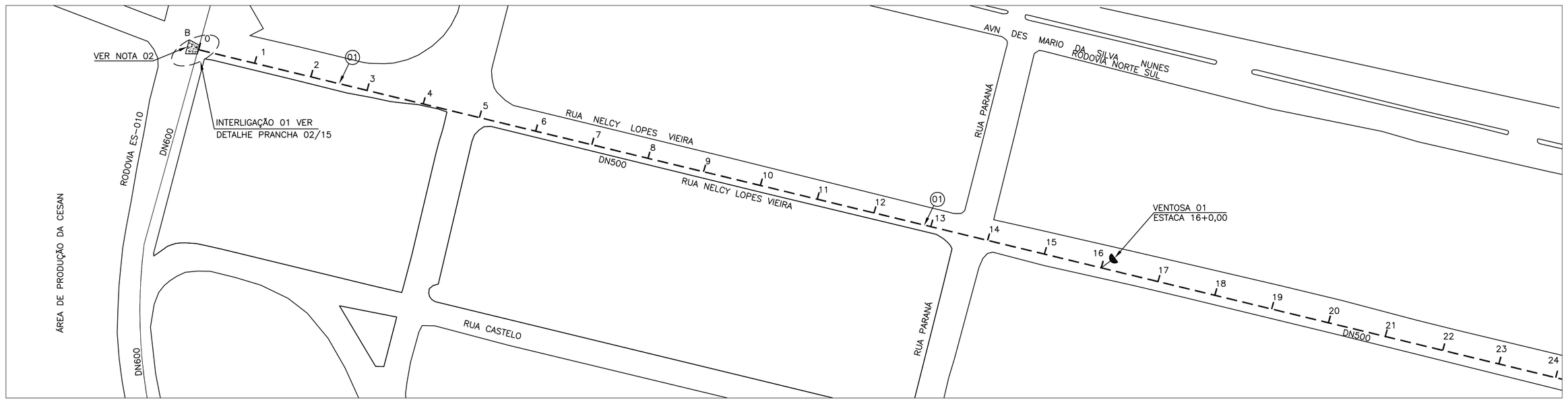

PLANTA 1–13

ESCALA: 1/1000

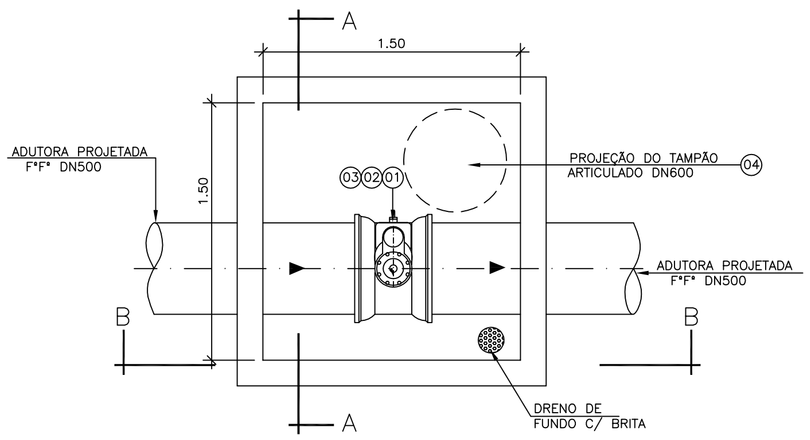

DET. VENTOSAS 01 E 02

ESCALA: 1/25

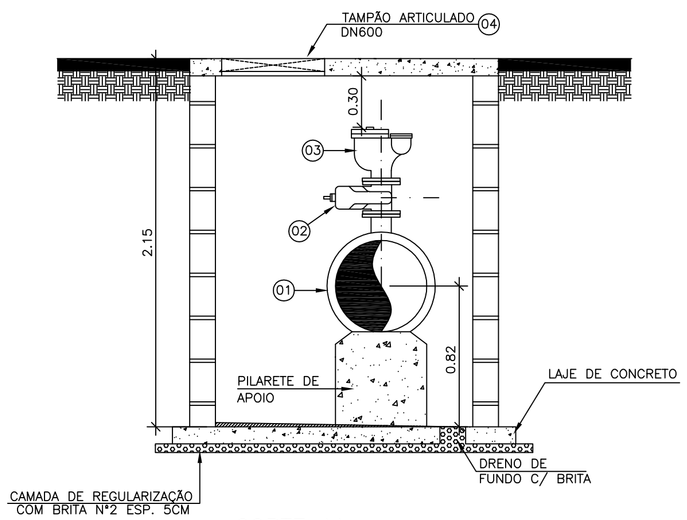

CORTE AA

ESCALA: 1/25

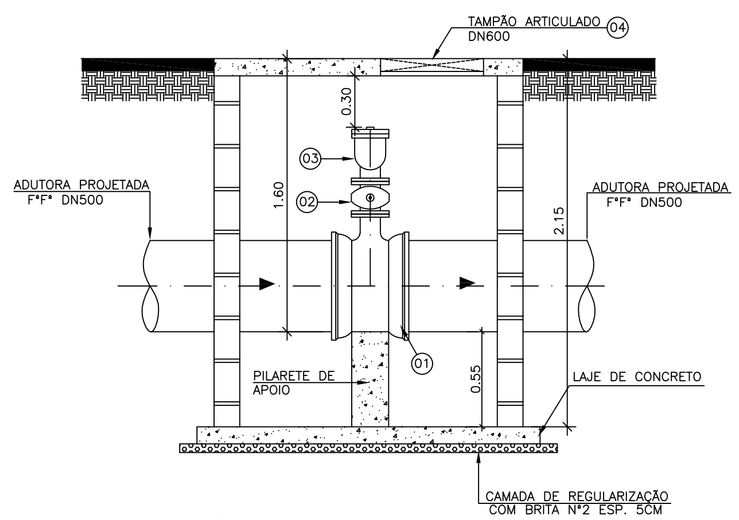

CORTE BB

ESCALA: 1/25

LEGENDA

- LINHA ADUTORA PROJETADA
- LINHA ADUTORA EXISTENTE
- DESCARGA PROJETADA
- VENTOSA PROJETADA
- BLOCOS DE ANCORAGEM

NOTAS:

01–DIMENSÕES EM METRO, DIÂMETROS EM MILÍMETROS.

02–PRESSÃO DE SERVIÇO PARA DIMENSIONAMENTO DOS BLOCOS DE ANCORAGEM: A=30mca, B=50mca, C=70mca, D=90mca, E=100mca.

LISTA DE MATERIAS DA ADUTORA

ITEM	DESCRIÇÃO	MATERIAL	DIÂMETRO	QUANTIDADE	UNIDADE
01	TUBO PONTA BOLSA JE L=6,00m	F*F*	500	221	PÇ
02	TUBO PONTA BOLSA JE L=6,00m	F*F*	400	472	PÇ
03	TUBO PONTA BOLSA JE L=6,00m	F*F*	300	313	PÇ
04	CURVA 90° JE	F*F*	500	01	PÇ
05	CURVA 90 JE°	F*F*	400	05	PÇ
06	CURVA 11° JE	F*F*	400	02	PÇ
07	CURVA 11° JE	F*F*	300	11	PÇ
08	CURVA 22° JE	F*F*	400	04	PÇ
09	CURVA 22° JE	F*F*	300	03	PÇ
10	REDUÇÃO BB JE	F*F*	500X400	01	PÇ
11	REDUÇÃO BB JE	F*F*	400X300	01	PÇ
	ANEL DE BORRACHA JE	BORRACHA	500	01	PÇ
	ANEL DE BORRACHA JE	BORRACHA	400	22	PÇ
	ANEL DE BORRACHA JE	BORRACHA	300	28	PÇ

LISTA DE MATERIAIS – VENTOSAS 01 E 02

ITEM	DESCRIÇÃO	MATERIAL	DIÂMETRO	QUANTIDADE	UNIDADE
01	TÊ REDUÇÃO BBF PN10	F*F*	500X100	02	PÇ
02	REGISTRO FLANGEADO COM CUNHA DE BORRACHA CORPO CURTO PN10	F*F*	100	02	PÇ
03	VENTOSA TRÍPLICE FUNÇÃO PN10	F*F*	100	02	PÇ
04	TAMPÃO ARTICULADO	F*F*	600	02	PÇ
	ARRUELA DE BORRACHA PARA FLANGE PN10	BORRACHA	100	04	PÇ
	ANEL DE BORRACHA JE	BORRACHA	500	04	PÇ
	PARAFUSOS PARA FLANGE COM PORCA E ARRUELA	AÇO CARB.	16X80	32	PÇ

ESTE DESENHO É PROPRIEDADE DA COMPANHIA ESPÍRITO SANTENSE DE SANEAMENTO – CESAN E NÃO PODE SER COPIADO SEM SUA AUTORIZAÇÃO.

NÚMEROS	TÍTULOS
PRINCIPAIS DESENHOS DE REFERÊNCIA	

Nº	LOCAL	DISCRIMINAÇÃO	TAMARA	O–DSG	O–GES	NOV/10
01	GANEM	REVISÃO GERAL				
		REVISÃO	DES.	DIV.	GER.	DATA

CANCELA E SUBSTITUI O DESENHO NÚMERO:

CANCELADO E SUBSTITUÍDO PELO DESENHO NÚMERO:

CENTRO DE DOCUMENTAÇÃO

RECEBIDO: __/__/__

Nº DOC.: _____ ASS.: _____

APROVAÇÃO CESAN:

ASS.: _____ MATR.: _____

UNID.: _____ DATA: __/__/__

ESTA APROVAÇÃO NÃO ISENTA A CONTRATADA DE SUAS RESPONSABILIDADES LEGAIS.

EMITENTE: GANEM Engenharia Ltda

PROJETADO:	COORDENADOR:
JULIO CESAR ALI GANEM	JULIO CESAR ALI GANEM
CREA: 24918/D REGIÃO: MG	CREA: 24918/D REGIÃO: MG
DESENHO: NAHIARA CORREA	Nº DES. PROJETISTA:
DATA: 18–01–2010	

RESPONSÁVEL TÉCNICO: JULIO CESAR ALI GANEM

CREA: 24918/D REGIÃO: MG ART Nº: _____ DATA: _____

EMISSÃO CESAN	DATAS
PROJETADO:	
CREA:	
DESENHADO:	
VERIFICADO:	
DIVISÃO:	
GERÊNCIA:	

CESAN

MUNICÍPIO: SERRA | DISTRITO: DIVERSOS | BAIRRO: DIVERSOS

NOME DO EMPREENDIMENTO:

TÍTULO: ANÁLISE OPERACIONAL DO SISTEMA
SISTEMA PLANALTO–SETOR CARAPINA
ADUTORA DE ÁGUA TRATADA (ANO 2015)
PLANTA, PERFIL, LISTA DE MATERIAIS E DETALHE DAS VENTOSAS

ESCALA:	FOLHA:	Nº CESAN	REV:
INDICADA	01/15	A–035–000–50–5–XX–0470	01